VÝKRES TVARU

PŮDORYS

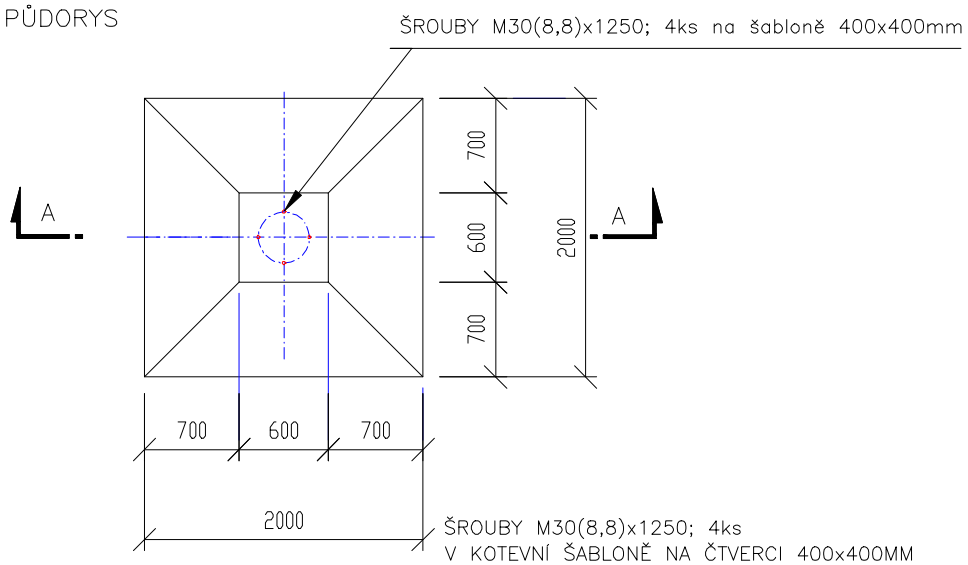

ŠABLONA A KOTEVNÍ ŠROUBY JSOU DODÁVKOU fy. ABATEC

ŘEZ A–A

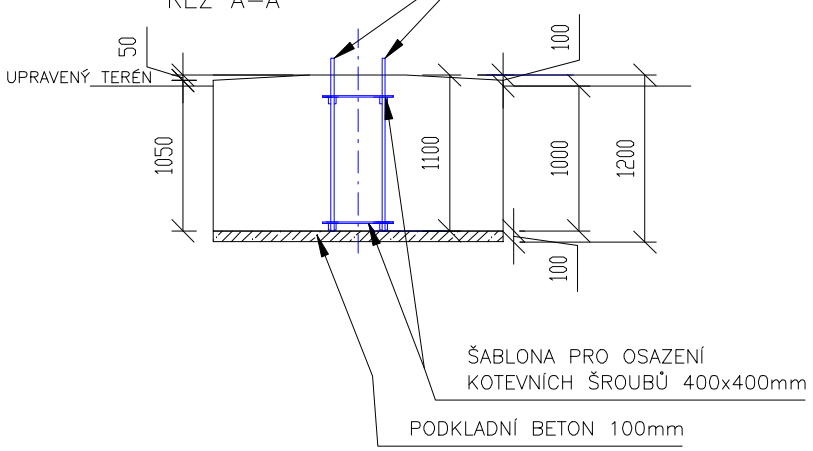

VÝKRES VÝZTUŽE

PŮDORYS

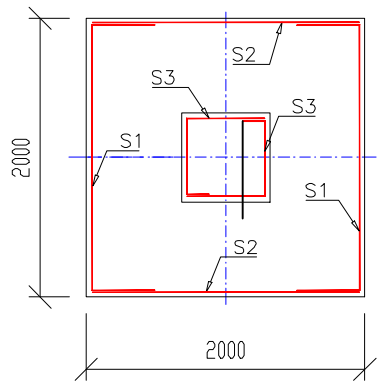

ŘEZ A–A

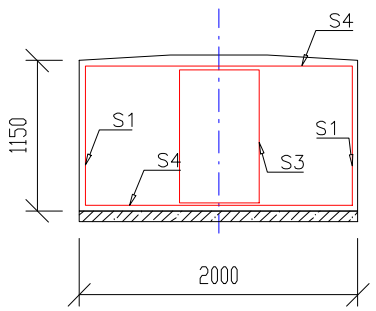

(S1) ø6,0/150 – ø6,0/150
2500 x 1000 ; 2ks

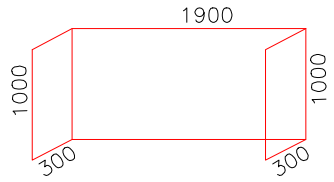

(S2) ø6,0/150 – ø6,0/150
1900 x 1000 ; 2ks

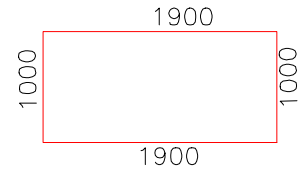

(S3) ø6,0/150 – ø6,0/150
1500 x 1000 ; 2ks

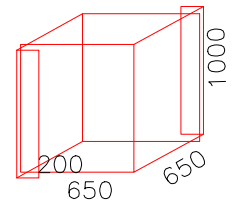

(S4) ø6,0/150 – ø6,0/150
1900 x 1900 ; 2ks

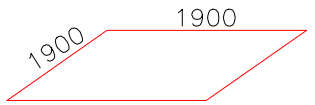

VÝPIS VÝZTUŽE

ø6,0/150 – ø6,0/150
3000 x 2000

POZNÁMKA

- KRYTÍ VÝZTUŽE 50mm
- NAPOJENÍ SÍTÍ PŘESAHEM

- KOTEVNÍ ŠROUBY VČ. HORNÍ A DOLNÍ OSAZOVACÍ ŠABLONY, JSOU DODÁVKOU VÝROBCE
- ROZMĚR VÝKOPU JE TOTOŽNÝ S ROZMĚREM PATKY, VÝKOP JE NUTNO RUČNĚ DOČISTIT
- POVRCH BETONU PENETROVAT HYDROFOBIZAČNÍM NÁTĚREM ECOLOR BKH (Vyrábí stavební chemie , a.s.)

POUŽITÝ MATERIÁL:

BETON – C20 (C20/25)
OCEL – KARI–SÍTĚ

DETAIL
PŘÍRUBY
TLOUŠŤKA PŘÍRUBY JE 30mm

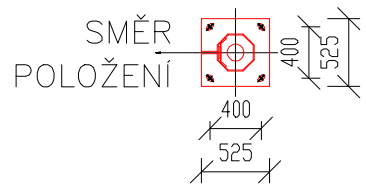

ŘEZY ULOŽENÍ KABELŮ V ZEMI DLE ČSN 33 2000-5-52 ed.2 / II. 2012

PŘEDPISY PRO KLADENÍ SILOVÝCH ELEKTRICKÝCH VEDENÍ

(S1) ULOŽENÍ KABELŮ POD TERÉNEM

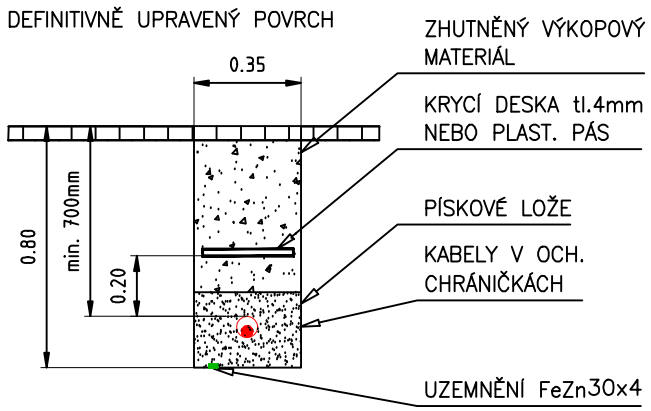

INVESTOR: Město Litvínov, náměstí Míru 11, 436 06 Litvínov			PROJEKTANT: Jiří TOMAN-Projektim, STRAČENSKÁ 614, ŠTĚTÍ 411 08, IČ: 627 74 271
PROJEKTANT ČÁSTI	VYPRACOVAL	KONTROLA	HIP
J. TOMAN	J. TOMAN	ING.ARCH. V.DROBNÝ	ING.ARCH. V.DROBNÝ
AKCE: REKONSTRUKCE HŘIŠTĚ LITVÍNOV IO–01 – OSVĚTLENÍ HŘIŠTĚ			DOKUMENTACE: DSP; MĚŘÍTKO: – ; DATUM: 09/2023
OBSAH PŘÍLOHY: STOŽÁROVÉ ZÁKLADY A ŘEZ ULOŽENÍ KABEL. TRASY			ČÍSLO KOPIE: ; ČÍSLO PŘÍLOHY: IO–01.3

DOKUMENTACI LZE UŽÍVAT POUZE VE SMYSLU PŘÍSLUŠNÉ SMLOUVY O DÍLO. VÝKRES, ČI JEHO ČÁST, MŮŽE BÝT KOPÍROVÁN NEBO JINÝM ZPŮSOBEM ROZŠIŘOVÁN POUZE PO PŘEDCHOZÍM SOUHLASU